江苏省固体（危险）废物
跨省（市）转移实施方案

申请单位：苏州仓松金属制品有限公司（公章）



填报日期：2026 年 11 月 18 日

江苏省环境保护厅制

扫描全能王
3亿人都在用的扫描App

申请者声明

我代表申请单位郑重承诺：本实施方案所填资料是完整的和真实的。转移的危险废物名称、类别、代码、数量与实际相符。危险废物接受单位具备相应的处置利用能力和污染防治措施。委托有资质单位进行运输并按照制定的运输路线运输，保证转移的废物均到达接收单位进行安全处置处理，对转移过程中可能产生的环境风险提出合理的控制措施，实行跨省（市）转移网上报告，承担转移全过程监控责任。

法人代表签字：

2026 年 11 月 18 日

扫描全能王
3亿人都在用的扫描App

第一部分：拟转移废物基本情况

表 1 废物产生情况

主要成份为再生铝熔炼过程中，废铝及铝锭重熔、精炼、合金化过程熔体表面产生的铝渣，其回收过程产生和收集的铝灰。以及铝灰回收过程、铝冶炼和再生过程烟气处理集尘装置收集的粉尘。

产品及产废情况

产品情况			产生危险废物情况	
产品名称	主要成分化学名	年产量	废物名称	产生量
铝合金	Al	10 万吨	铝灰	800 吨（含包装）
			集尘灰	100 吨（含包装）

表 2 与申请转移废物相关的生产工艺

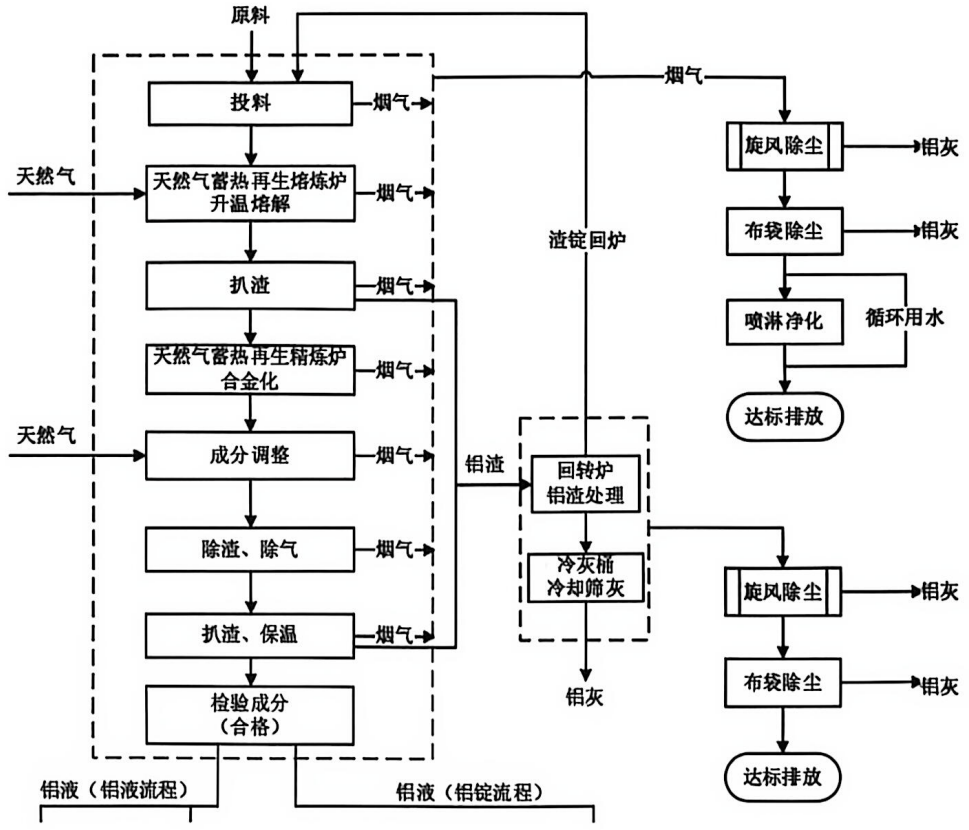

表 3　废物组分、特性（详见附件）

废物名称	主要组分	相应比例（%）	危害特性	形态
铝灰	铝及铝合金化合物	50-70%	腐蚀性 ☐ 毒性 ☐ 易燃性 ☐ 反应性 ☑ 感染性 ☐	固态 ☑ 半固态 ☐ 粉末态 ☐ 颗粒态 ☑ 液态 ☐
集尘灰	金属化合物及粉尘	20-40%	腐蚀性 ☐ 毒性 ☑ 易燃性 ☐ 反应性 ☑ 感染性 ☐	固态 ☑ 半固态 ☐ 粉末态 ☑ 颗粒态 ☐ 液态 ☐

第二部分：废物包装、运输情况

表 1　废物包装情况

序号	废物名称	包装物（容器）名称	材质	容积	是否有危废标签
1	铝灰	吨袋	聚丙烯	1m³/1 吨	是
2	集尘灰	吨袋	聚丙烯	1m³/1 吨	是

表 2　废物运输情况

运输是否符合交管部门运输相关规定（文字描述）

委托河南利泽运输有限公司进行危废运输，资质证书：豫交运管许可郑字 410101025364 号，经营范围：危险货物运输（2 类 1 项、3 类、4 类、5 类、6 类、8 类、9 类、医疗废物、危险废物）、道路普通货物运输。

车辆驾驶员、押运员全部持证上岗；危险废物运输专用车辆按照国家标准配备应急器材和安全防护实施。

运输车辆安装动态监控定位系统，实时报送运输路线，严格按规定运输路线行驶，严格遵守禁止在居民区和人口密集区停留，禁止与其他货物混合运输规定；装车时应严格按照《危险废物规范化管理》要求进行操作，做好防扬散、防泄漏等保护措施。

扫描全能王 3亿人都在用的扫描App

运输方式：　　道路 ☑　　铁路 ☐　　水路 ☐

运输路线文字描述：（写明途经省、市、县（区），附路线图）

途径地区：江苏省（苏州仓松金属制品有限公司）→江苏省（苏州市、南通市、盐城市、淮安市、宿迁市、徐州市）、安徽省（宿州市）河南省（商丘市、开封市、郑州市、新乡市、焦作市）

终点：河南亿水源净水材料股份有限公司

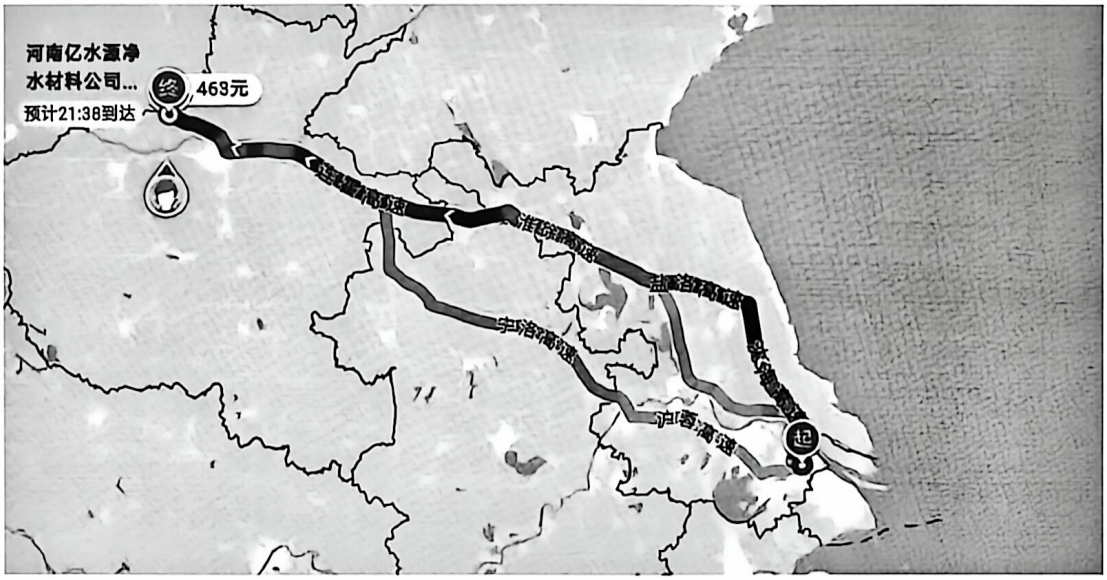

高速路线：常台高速→沈海高速→盐洛高速→淮徐高速→连霍高速→京港澳高速→晋新高速　　全程：约 978 公里

所有车辆严格按照规定行驶路线行驶，遇突发事件及路线临时变更，第一时间汇报至公司紧急联系人：周延乐，24 小时应急电话：13608673545。

扫描全能王
3亿人都在用的扫描App

表 3　转移的污染防治、安全防护和应急措施

1、　运输过程中的污染防治措施以及按照要求配备的相应污染防治设备

（1）根据道路运输管理要求，采用专用危险品运输车辆运输，运输过程采用双层防水雨布覆盖，防止货物因干燥致扬撒或被雨水浸泡造成泄漏；

（2）货物使用聚丙烯吨袋封装后堆码装车，防止卸货或因故中转时造成二次污染；

（3）在车辆显眼位置悬挂标识；

（4）在运输车辆上配备车辆铁铲 2 把、灭火器 2 个、防护装备 2 套、安全帽 2 个、大型防雨彩条布 100 米等救援设备，应急时备用；

（5）运输危险废物的人员，定期参加专业培训，经考核合格后上岗；

（6）转移危险废物时，严格按照规定填危险废物转移联单，并向危险废物移出地和接受地的县级以上地方人民政府环境保护行政主管部门报告；

（7）发生紧急情况，由押运员按规定程序报告，组织采取应急措施，如扫把、簸箕、抹布、消防砂(袋)等对泄漏的危废及废水进行清理及堵截，并妥善收集待处置，预防污染事故发生。如事态严重，则主动上报经由地段所在环保部门及其他相关部门，积极配合调查处理，尽量减少污染损失及所导致的负面影响。

2、　运输过程中的安全防护措施以及按照要求配备的相应安全防护设备

（1）使用具备资质条件的危险品货物运输；

（2）按标准配备灭火器、警示灯、防滑链、三角木、静电服、手套、防尘口罩、防护目镜、防护服等应急设备和安全防护用品；

（3）选择路况良好的线路运输；

（4）利用卫星定位监控平台，加强车辆动态监管，实时反馈车辆行停信息，发现违规操作行为及时纠处；

（5）督促驾驶员做好出车、行车、收车安全检查，排除事故隐患，预防事故发生；

（6）签订安全运输责任状，落实安全工作职责。

3、　运输过程中的应急预案以及按照要求配备的相应应急设备

为认真贯彻落实《中华人民共和国安全生产法》、《道路交通安全法》、《道路运输条例》和国家有关规定，确保在发生道路运输突发事件时，及时组织、指挥并动员各方面力量投入抢救、抢险、运输保障、现场处理及善后工作，保护人民群众生命和财产安全，保护环境，维护社会稳定，制定本预案。

扫描全能王
3亿人都在用的扫描App

一、组织领导

为确保应急处理工作组织有效、措施到位，公司成立应急指挥

组长：魏玉东 电话 15036130158

负责人：冯现权、陈雪娇、刘生伟、石镇

领导小组主要职责是：组织、指挥、协调突发事件的抢救、抢险、保障运输、现场处理及善后工作，服从政府或有关部门的统一调度、指挥。

二、报告程序

当发生重、特大道路交通事故及危险废弃物泄漏、燃烧事故后，驾驶员、押运员必须采取措施抢救伤员，迅速向事故发生地公安交警部门及本企业报告，企业在接到报告后对情况做出分析和决策并及时上报上级所属地道路运输管理机构、环保局等有关部门。

相关急救电话：

环保：12369 交警：122 公安：110 消防：119 医疗：120

事故报告的主要内容：事故单位、车辆、驾驶人员的基本情况；事故发生的时间、地点及事故现场情况；事故的简要经过、人员伤亡情况；事故性质的初步判断；报告单位、报告人、报告时间及联系方式。

三、应急指挥

领导小组接到道路交通事故报告或政府有关自然灾害、公共卫生及其他突发公共事件应急运输指令时，立即启动本预案，由组长或副组长率领相关人员赶赴目的地进行现场指挥，遵照上级的指示和要求，积极与有关部门密切配合，认真做好抢险施救、事故处理和运输保障工作，并即时将有关情况向上级和有关部门报告。

四、处置措施

发生重、特大交通事故时，即时启动应急预案，组长或副组长应率领相关人员在第一时间内赶赴现场，采取果断措施，防止事态扩大，积极协助有关部门处理相关事宜，并做好善后工作。危险废弃物运输在过程中发生燃烧、爆炸、污染、中毒或被盗、丢失、流散、泄漏等事故时，驾驶员、押运员应立即向当地环保、公安、交警部门和企业报告，说明事故情况、危险货物名称、危害和应急措施，并在现场采取一切可能的警示措施，积极配合有关部门进行处置。本企业接报告后，启动应急预案，根据掌握运载的危险品性质、事故时间、地点、原因、人员伤亡、造成危害程度等情况，组织人力、物力，迅速、有效、妥善地进行处置，服从有关部门的指挥，积极采取相应措施，把事故造成的损失控制在最小的范围内，并协助相关部门做好事故调查和善后工作。

扫描全能王
3亿人都在用的扫描App

第三部分　废物处理处置情况

表 1　接受单位基本情况

单位名称：河南亿水源净水材料股份有限公司

危废经营许可证编号：豫环许可危废字 212 号　　有效期：2025.2.25 至 2028.10.30

经营核准内容（废物名称、类别、数量）：

废物类别：HW48。

废物代码：321-024-48、321-026-48、321-034-48。

经营范围：铝灰废物收集、贮存、利用。

经营规模：20 万吨/年。

表 2　与接收废物相关的处理处置情况

工艺流程简介：

河南亿水源净水材料股份有限公司铝灰处置工艺流程

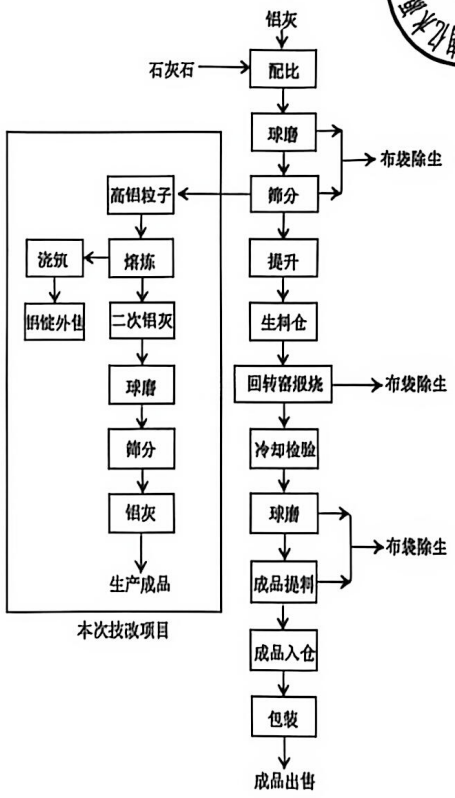

铝灰处理工艺流程

1. 原料储存

回收的铝灰包装形式为吨包,采用专用危险废物运输车辆进行运输,运送至厂内后,铝灰仍采用吨包形式存储于铝回收车间的铝灰仓库内。

2. 上料

成品生产时,利用叉车将吨包一次铝灰送至铝回收生产车间振动给料器上料口上方的吨包上料机,经吨包上料机自动开包装置袋内的物料通过重力落入振动给料器上料口中。

3. 筛分

物料进入大筛机进行一次筛分,筛分筒为封闭作业。一次筛分筛上物筛选出粒径>15mm 铝颗粒,送至白破机进行破碎,筛下物经密闭皮带输送机送至二次筛分工序。一次筛分筛下物经密闭皮带输送机送至二次筛分工序。二次筛分筛上物筛选出粒径>3mm 的物料进入料仓暂存用于继续提取铝颗粒,筛下物经气力输送系统送至二次铝灰圆筒仓暂存用于成品生产。经过球磨的物料进入细筛机进行筛分,筛分筒为封闭作业,筛下物经气力输送系统送至二次铝灰圆筒仓暂存用于成品生产。

4. 球磨

球磨机是将小块的铝灰完全破碎,使铝颗粒和铝灰完全分离开。由于铝延展性较好,通过研磨可以使小的铝颗粒砸到一起,铝颗粒在研磨过程中逐渐变大,从铝灰中分离出来。球磨机为卧式筒形旋转装置,外沿齿轮传动、两仓、格子型球磨机。球磨过程为全封闭作业。物料由进料装置经入料中空轴螺旋均匀地进入磨机第一仓,该仓内有阶梯衬板或波纹衬板,内装不同规格钢球,筒体转动产生离心力将钢球带到一定高度后落下,对物料产生重击和研磨作用。物料在第一仓达到粗磨后,经单层隔仓板进入第二仓,该仓内镶有平衬板,内有钢球,将物料进一步研磨。粉状物料通过卸料板排出,完成粉磨作业。

5. 熔炼、铸锭

利用叉车将铝颗粒送入立式回转炉进行熔炼,利用回转炉的倒顺旋转和叉车耙子的前后搅拌实现浮渣和铝液的分离。分离后的铝液采用水平连续铸锭工艺,浇入锭模凝固成铝合金锭进行外售。浮渣经冷却后在料仓暂存,然后通过螺旋输送系统送至球磨机再利用。

分选剩余物作为生产的原料与石灰石粉按照一定比例混合后预热进入回转窑煅烧,再冷却后经破碎、球磨、提料等流程后包装成品出售。

扫描全能王
3亿人都在用的扫描App